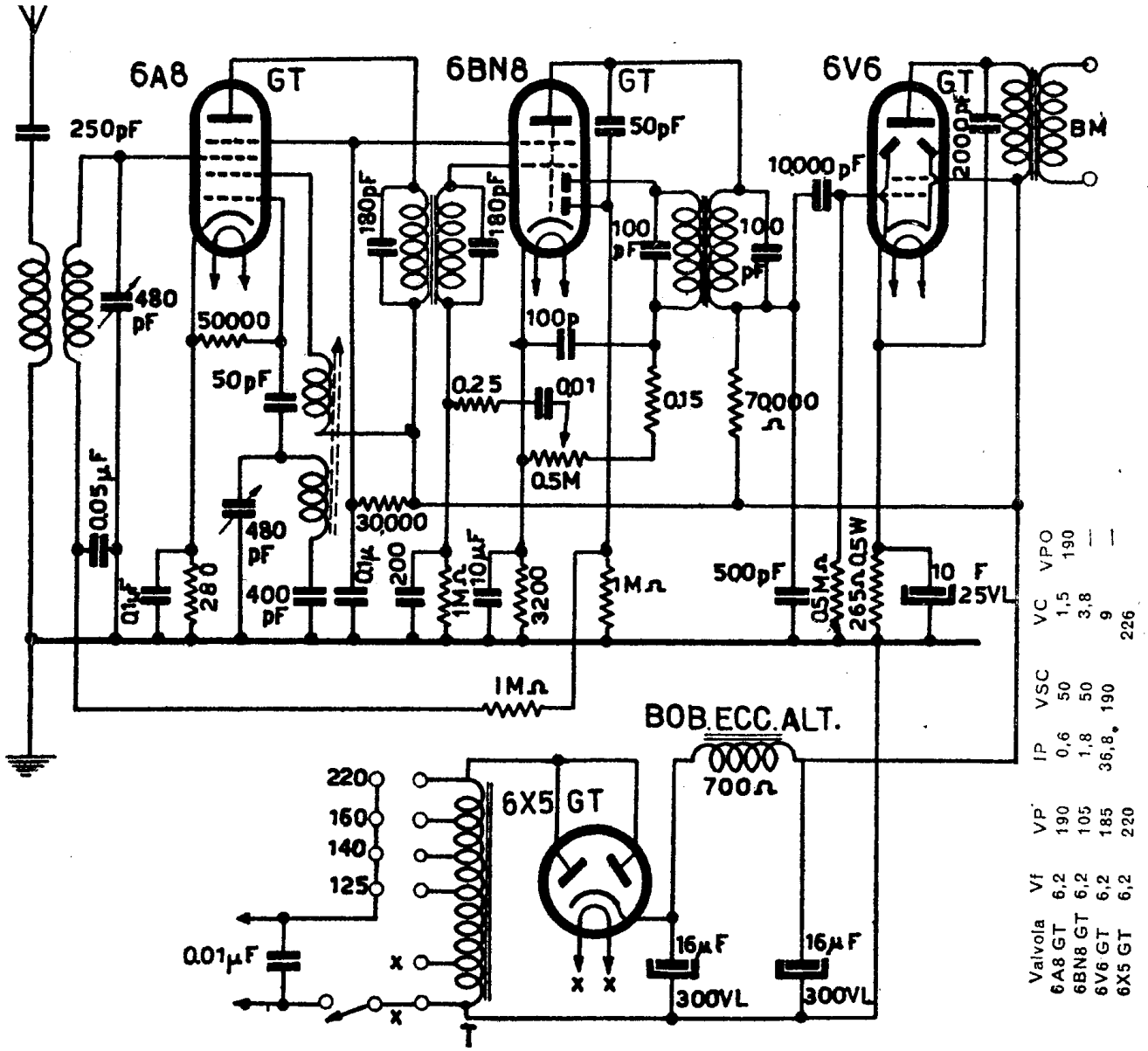

Valvola	Vf	VP'	IP	VSC	VC	VPO
6A8 GT	6,2	190	0,6	50	1,5	190
6BN8 GT	6,2	105	1,8	50	3,8	—
6V6 GT	6,2	185	36,8	190	9	—
6X5 GT	6,2	220			226	

ALLOCCHIO, BACCHINI e C. - Mod. 411 - Supereterodina a circuito riflesso. La 6BN8 GT amplifica in MF, rivela il segnale e amplifica in BF. Media frequenza: 465 kc/s. Produzione 1943-46. Corrente anodica massima: 48 mA. Bobina di campo dell'altoparlante: 700 ohm. Caduta di tensione ai capi del campo: 36 V. Sensibilità media: 100 microvolt. Selettività media: 24 chilocicli/secondo. Gamma di ricezione: da 190 a 580 metri. Media frequenza: 465 kc/s. Punto alto di allineamento: 1450 kc/s. Punto basso di allineamento: 600 kc/s.